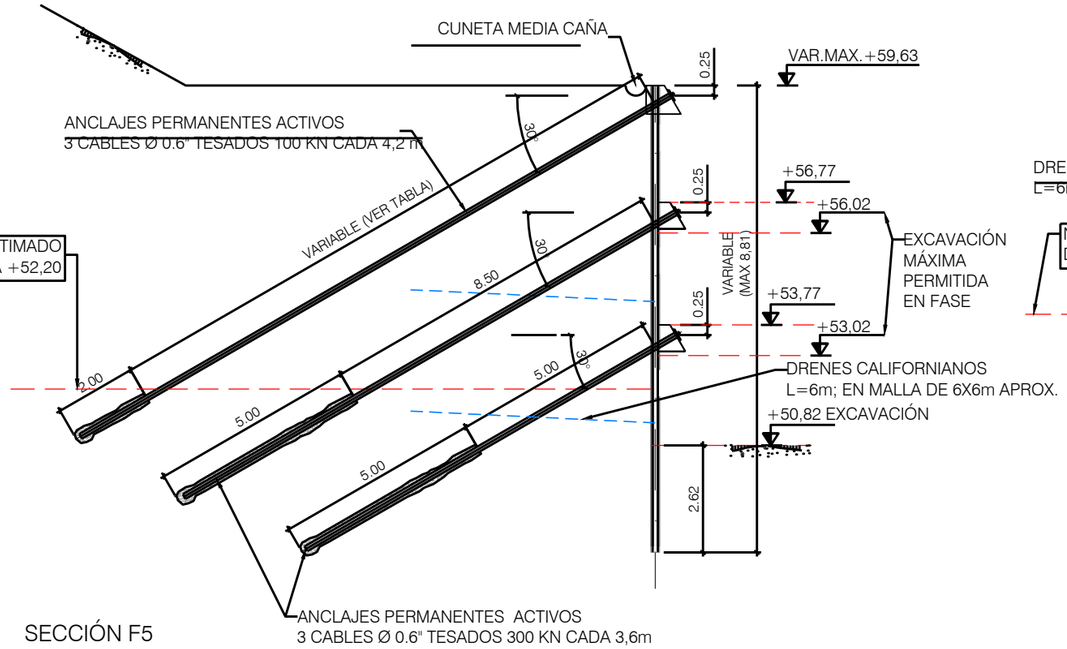

SECCIÓN F5

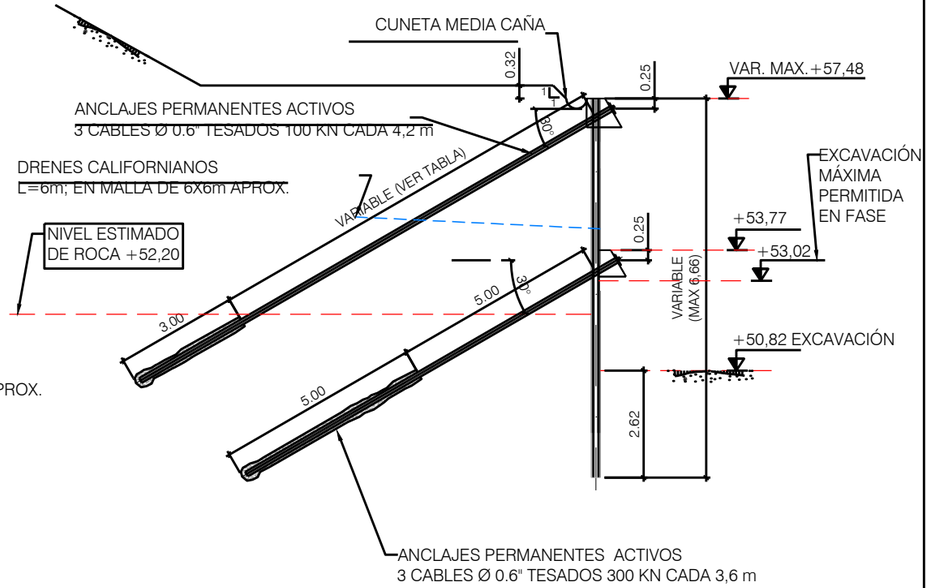

SECCIÓN F6

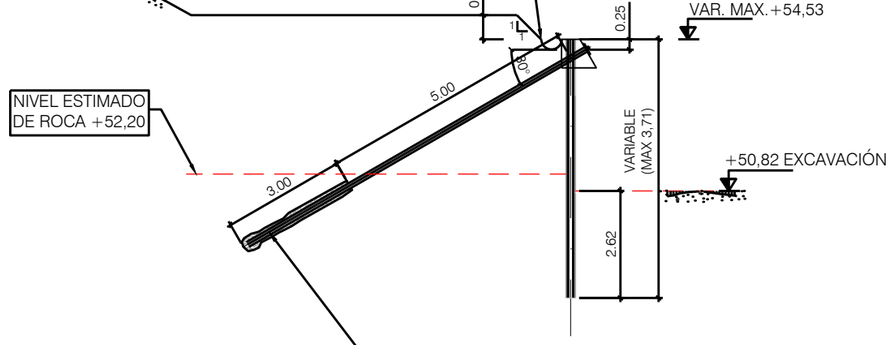

SECCIÓN F7

DETALLE A (CUNETA MEDIA CAÑA)
Escala 1:20

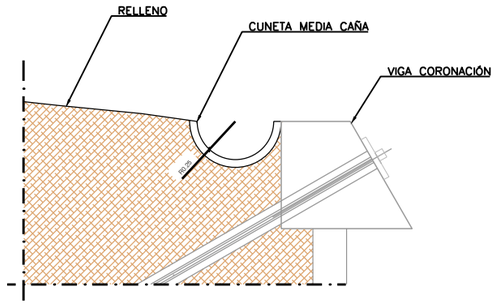

SECCIÓN F8

NOTA: VER TRATAMIENTOS ESPECIALES DE TÚNEL

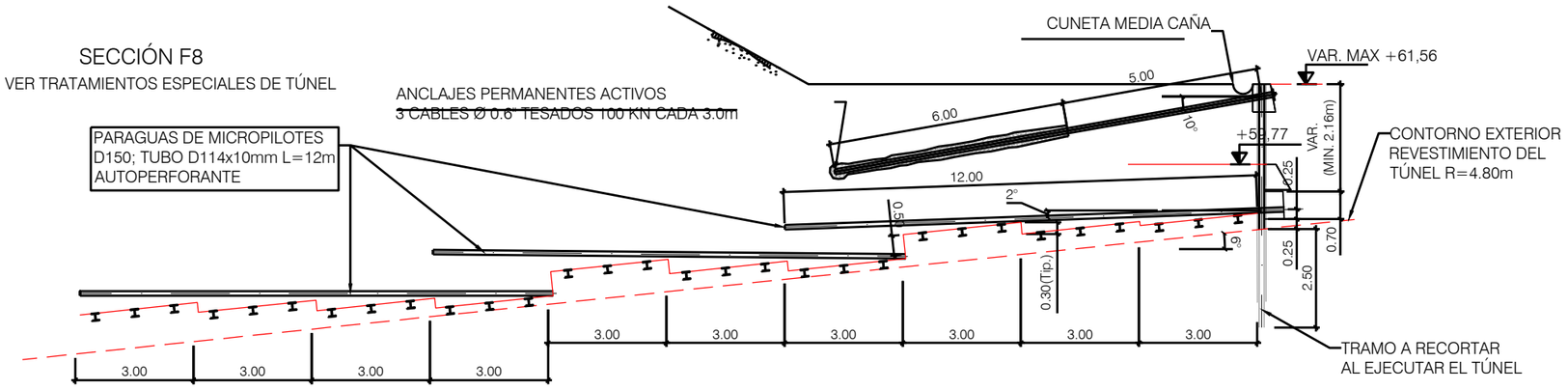

OHARRAK :
NOTAS :

1. Ømin de bulbo = 105mm
2. La máxima excavación permitida en cada fase, previa a la ejecución de cada nivel de vigas y anclajes, no debe ser superior a 10 cm por debajo del plano inferior de la viga.

REV.	CLASE DE MODIFICACION	FECHA	NOMBRE	COMP.	OBRA
A	MODIFICADO Nº1	FEB.25	UTE	ETS	

BIRAZTERTZEAK
REVISIONES

KONTRATISTA ADOS
CONFORME EL CONTRATISTA

AHOLKULARIA
CONSULTOR

REFERENCIA CONSULTOR	REFERENCIA
10-02-08h12ESTR	L5-AG-25-219-A

EUSKO JAURLARITZA GOBIERNO VASCO
LURRALDE PLANGINTZA, ETXEBIZITZA ETA GARRAIO SAILA
DEPARTAMENTO DE PLANIFICACIÓN TERRITORIAL, VIVIENDA Y TRANSPORTES

euskal trenbide sarea
PROIEKTUAREN IKUSKAPENA ETA ZUZENDARITZA
INSPECCION Y DIRECCION DEL PROYECTO

ESKALA ORIGINALA:
ESCALA ORIGINAL
1/75
EN DIN A1
0 0.75 2.25 3.75
ESKALA GRAFIKOA
ESCALA GRAFICA

PROJEKTUAREN IZENBURUA
TITULO DEL PROYECTO
BILBOKO METROPOLI-TRENBIDEAREN 5. LINEAKO ERAIKUNTZA PROIEKTUA. APERRIBAI - GALDAKAO TARTEA
PROYECTO CONSTRUCTIVO DE LA LÍNEA 5 DEL FERROCARRIL METROPOLITANO DE BILBAO. TRAMO APERRIBAI - GALDAKAO

PLANOAREN IZENBURUA
TITULO DEL PLANO
OBRAS SINGULARES
O.S-10. SALIDA DE EMERGENCIA DE ABUSU
ESTRUCTURAS DE CONTENCIÓN. SECCIONES

PLANO ZK / N. PLANO
10.2.8
ORRIA / HOJA
12 SIGUE 13

C:\Users\usuario\Nextcloud\Shared\L5AG\L5AG.02 OBRA\L5AG.02 PROYECTO\3 PROYECTO MODIFICADO 01\2_PLANOS\10-Obras singulares\10-02-OS10-SE Abusu\10-02-08h12ESTR.dwg